ABC RADIO RC964

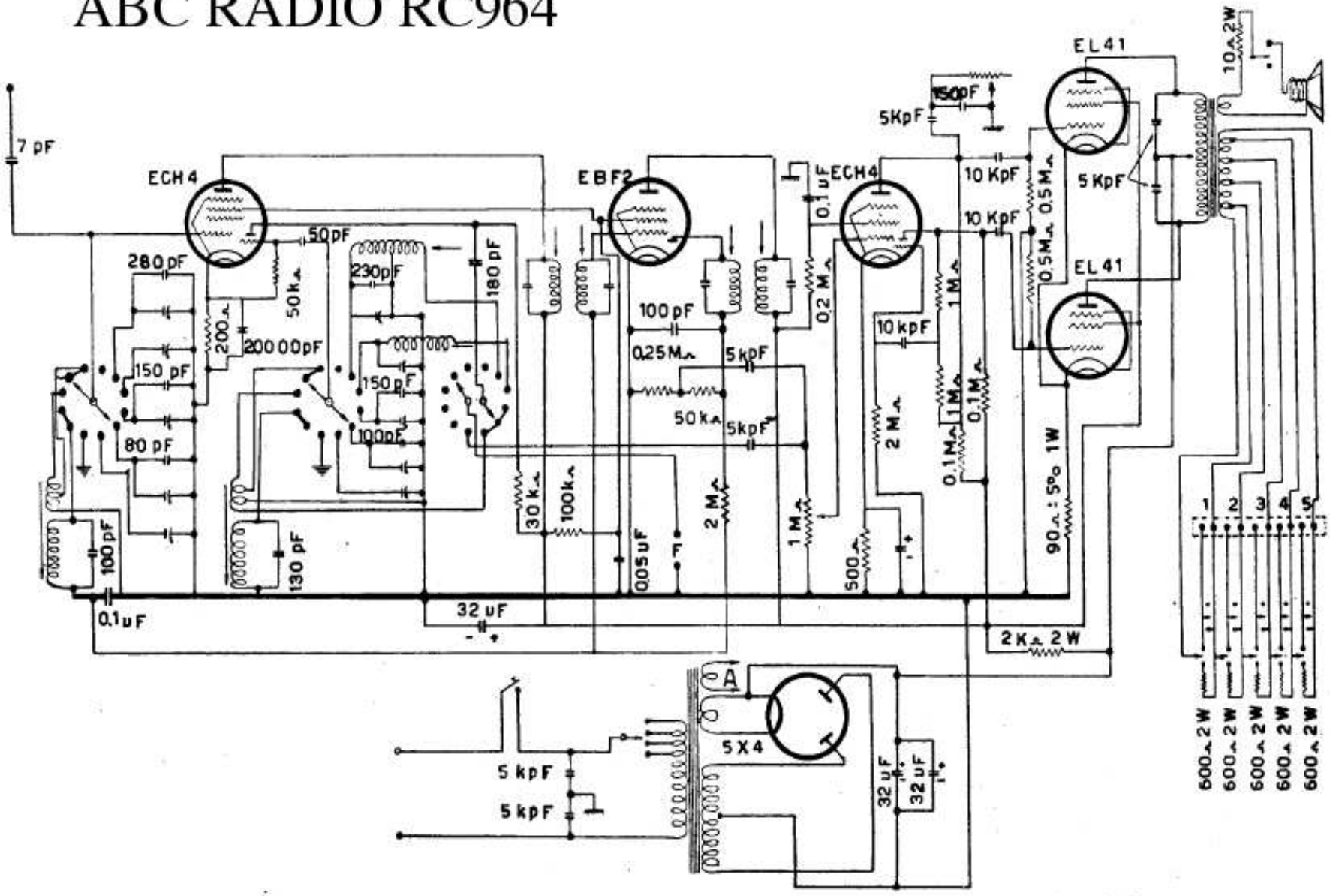

ABC RADIOCOSTRUZIONI - Mod. RC 964 - Apparecchio da centralino, per collegamento a più altoparlanti lontani. Cinque gamme d'onda con sintonia a permeabilità variabile. Media frequenza a 465 kc. La seconda ECH 4 è usata per la preamplificazione BF e l'inversione di fase. Potenza d'uscita 12 watt.